9 LINEANOVE

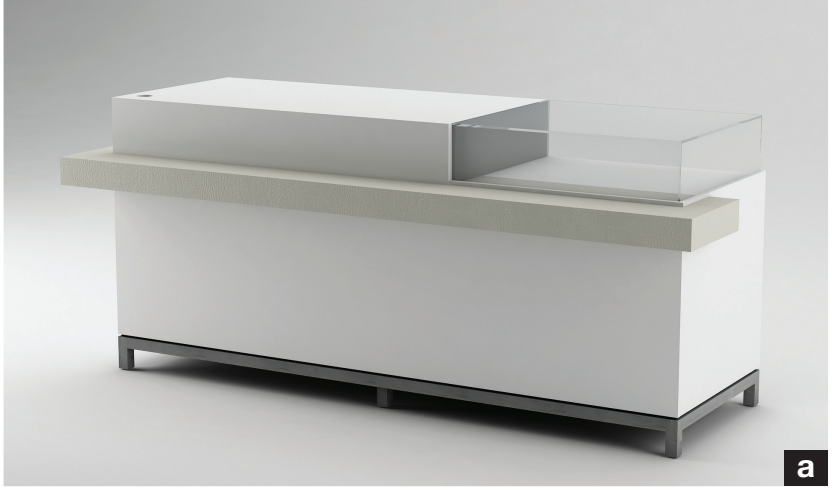

9BC18T - 9BC20T

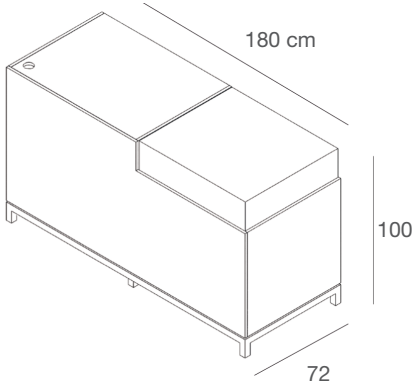

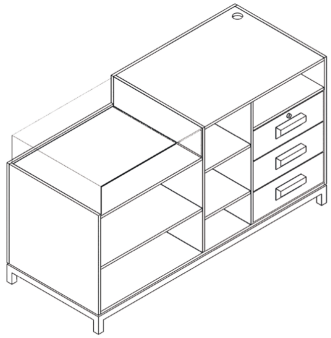

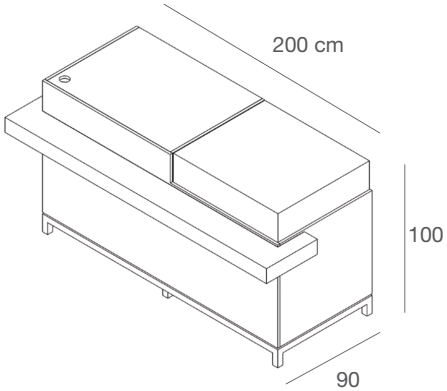

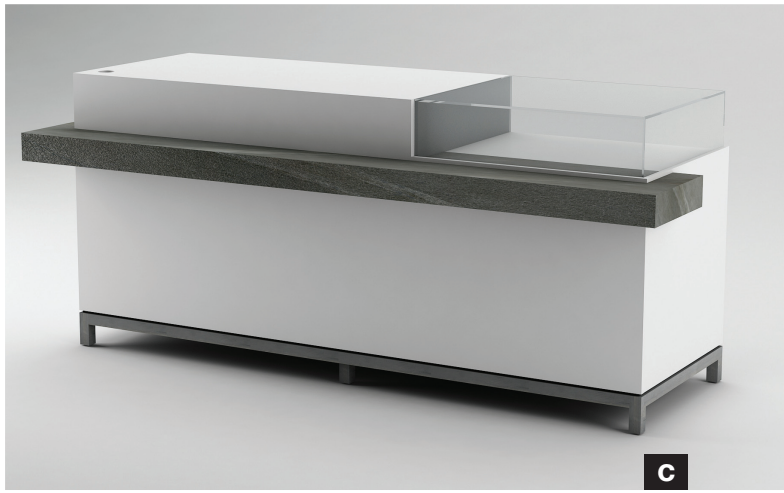

NEUTRAL [N]

SPECIAL [S]

LUXURY [L]

Possibilità di richiedere vernice RAL / Pantone® / NCS®© o stampa personalizzata tramite file vettoriale.
Alcuni esempi di pannelli laccati e stampati:

You can request RAL / Pantone® / NCS®© paint or a custom print via vector file.
Some examples of painted and printed panels:

LACCATI E STAMPATI SU PANNELLO - *CHIPBOARD PAINTED & PRINTED*

METALLI VERNICIATI - *PAINTED METALS*

- Oro Anodic [OA]
- Bronzo [BZ]
- Champagne [CH] — NEW 2023
- Mattone [MT] — NEW 2023
- Rame [RA]
- Corten [CT]
- Nero Opaco [NO]
- Brunito [BR]
- Tesla [TS] — NEW 2023
- Bianco Opaco [BO]
- Trasparente Opaco [TO]

GALVANICI - *GALVANIC*

- Ottone Lucido [OL]
- Ottone Spazzolato [OS]
- Rame Lucido [RL]
- Rame Spazzolato [RS]
- Cromo Lucido [CL]
- Nichel Spazzolato [NS]